	Farmstar 60	Farmstar 80
Aksel	Enkel	Enkel
Aksel-bjelke strl.	80mm	120mm
Laste-kapasitet	6000kg	8000kg
Kubikk mål	4.0m	6.0m
Kubikk-meter, toppet	6.0m	8.0m
Beholder strl. (inv. mm)	3550 x 1500 x 795	4500 x 1500 x 785
Gulv-drev	Hydraulikk med revers	Hydraulikk med revers
Gulv-kjede strl.	16mm	16mm
Bremse strl. mm	355 x 80	406 x 120
Dekk-dimensjon	420/85 R34	18.4 x 34 PR14
Spreder-mekaniske	Dobble vertikale skruer	Dobble vertikale skruer
Spredebredde	Opp til 16m	Opp til 16m
PTO-hastighet	540 eller 1000rpm	540 eller 1000rpm
Gulv-plate	5mm	5mm
Side-plate	4mm	4mm
Ulastet vekt	3200kg	3500kg

Tilleggs-utstyr

- Gjødselport
- Tandem-aksel
- Vidvinkel PTO-aksel
- Verktøykasse
- Elektrisk gulv-hastighets-kontroll i førerhus
- Canopy
- Karmførhøyere
- Rengjøringsdeksler ved valser
- 480/70 R34 hjul
- 520/70 R34 hjul
- 520/85 R38 hjul (kun Farmstar 80)
- Veieceller med menge-kontroll
- Hjul-skjermer
- Ikke-standard farger

Farmstar 60

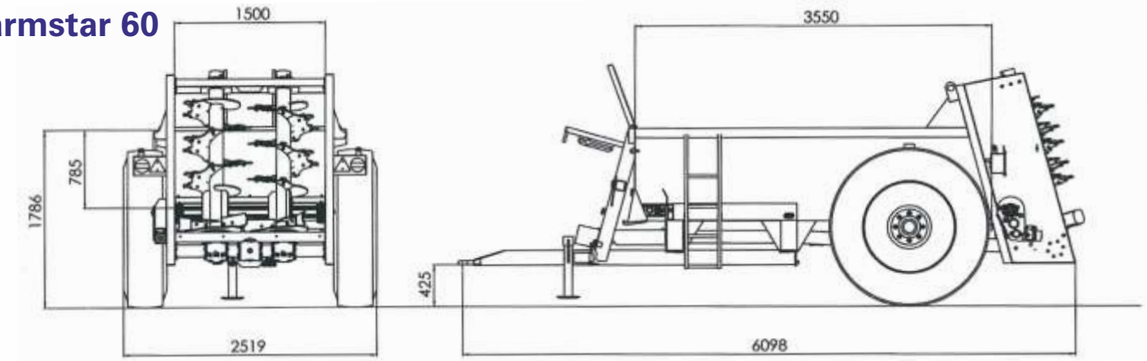

Farmstar 80

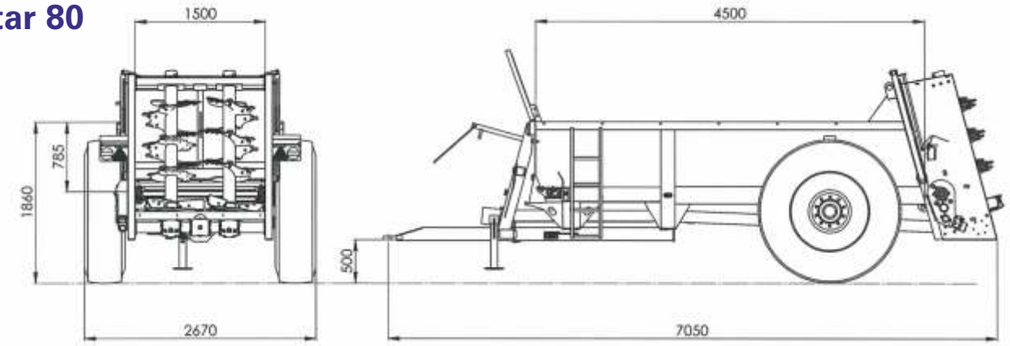

HEKTNER MASKIN AS
Tlf: 63839000

Nedre Rælingsveg 516, 2008 Fjerdingby
salg@hektner.no - hektner.no

Bunning®
AGRICULTURAL ENGINEERS

Etablert 1906

Farmstar 60 og 80

Farmstar 60 og 80 er designet for mindre gårdsbruk og har mange funksjoner fra Lowlander Mk4 -serien. De har lav vekt, samtidig som de opprettholder styrke og pålitelighet.

Vist med tilvalgs sideutvidere og gjødselport

Farmstar 60

Vist med tilvalgs sideutvidere, 520/85 R38 dekk og gjødselport

Farmstar 80

Kraftig bunnkjede.
16mm lenker og tannhjul laget av høy-strekkfast stål. Tannhjulene er montert på gulvets front- og bak-aksling.

Dette sikrer perfekt justering og timing av kjedene, noe som igjen gir en mer pålitelig drift av bunnkjede. Hvert kjede har en bruddstyrke på 32 tonn.

Medbringere i full bredde sørger for at all masse blir skjøvet ut og hindrer ansamlinger av masser. Ansamlinger kan ofte bli et problem på vogner utstyrt med flere kjeder.

Gulvkjedets strammesystem er svært robust og pålitelig. Kjedet kan enkelt justeres ved behov.

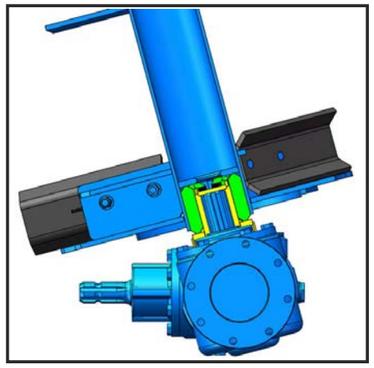

Gummiputer spesielt utviklet for å redusere støtbelastningen på girkassen. Gummiputer mellom utgangsakselen på girkassen og bunnen av valsen forlenger levetiden til vognen.

Gummiputer markert med grønt.

Robust SRT 8-girkasse i ett stykke er montert på både Lowlander 60 og 80. De presisjonsbearbeidede støpegods inneholder varmebehandlede komponenter som holdes perfekt justert.

Interne girsett er unike for Bunning og sørger for at skruehastighetene optimaliseres for å oppnå optimalt spredningsmønster.

Doble vertikale valser med 700mm i diameter. Valsene er laget av varmebehandlet BORON-stål, og er dynamisk balansert. Vendbare kuttekniver av herdet BORON stål. Knivene er boltet og støttet langs bakkanten som bidrar til lang holdbarhet og jevn spredning. Tre utkaster-vinger av BORON-stål per valse. Utkastervinger med fast stilling gir bredere sprederbredde ved tørre eller våte masser.

350-serie girkassa er hydraulisk drevet for å sikre jevn mating av masse til spreder-mekanismen til enhver tid. Med en retur-funksjon kan alle fremmedlegemer som er for store til å passere gjennom valsene, lett fjernes. Justerbar avlastningsventil sikrer ekstra beskyttelse av girkasse.